Holzfenster IV68 - ClassicLine
Koppelfedern

Getriebenutmitte 13.15mm
Glasstärken 18mm bis 36mm

Horizontalschnitt

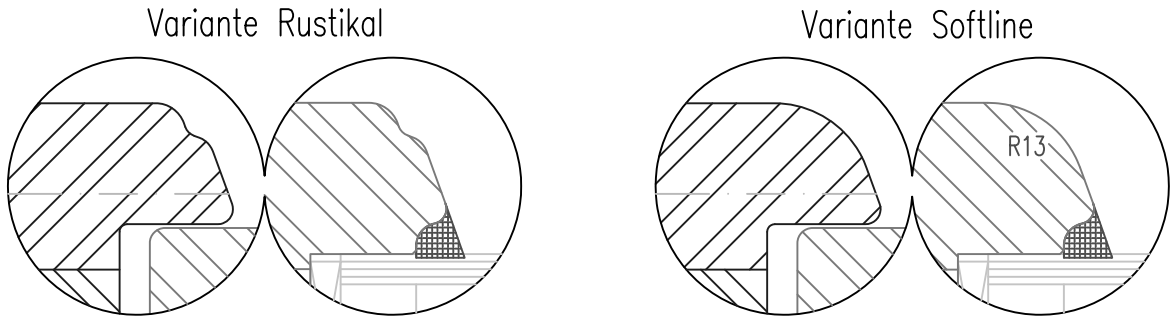

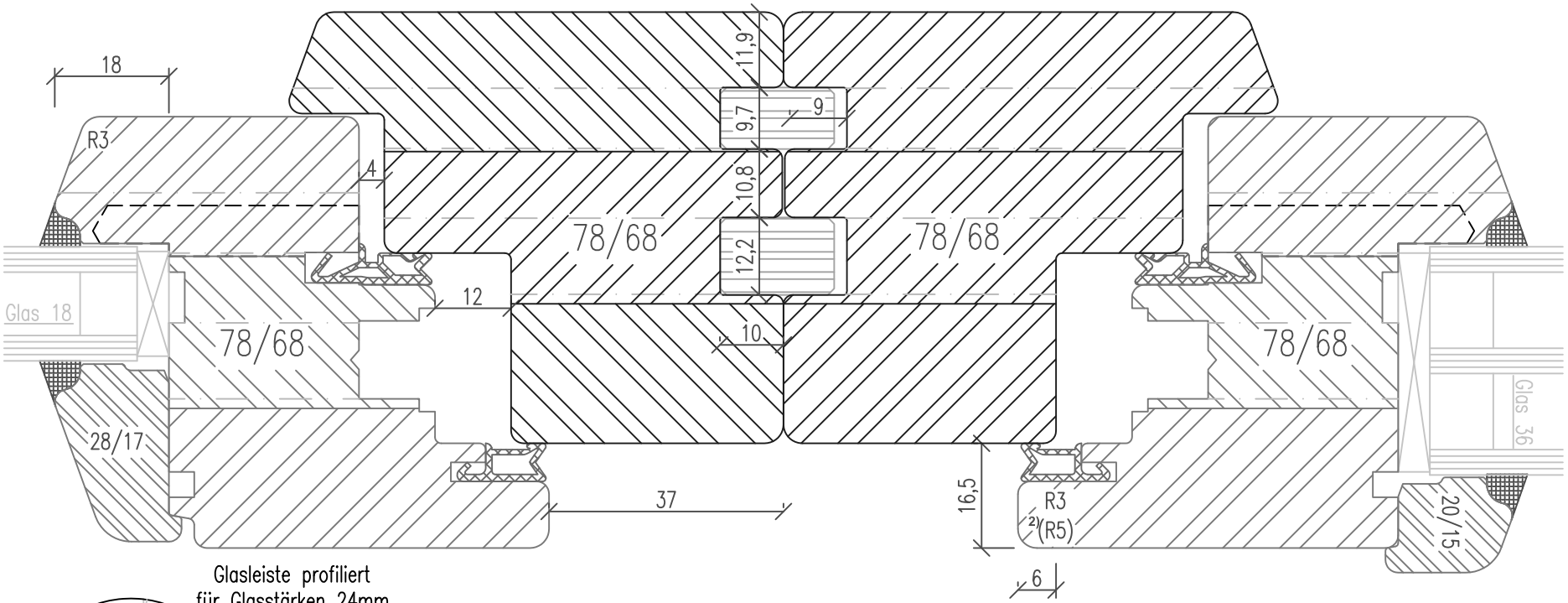

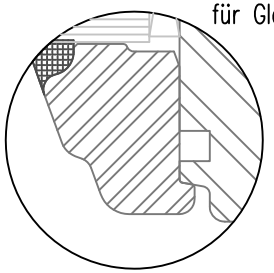

Glasleiste profiliert
für Glasstärken 24mm
bis 34mm

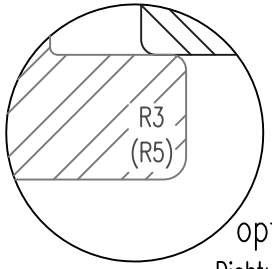

optional ohne
Dichtung am Überschlag 2)

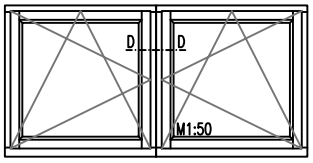

2) SoftLine mit Rundungsradius R5

Zeichnung ohne Gewähr; Änderungen vorbehalten

01-IV68-xC/23